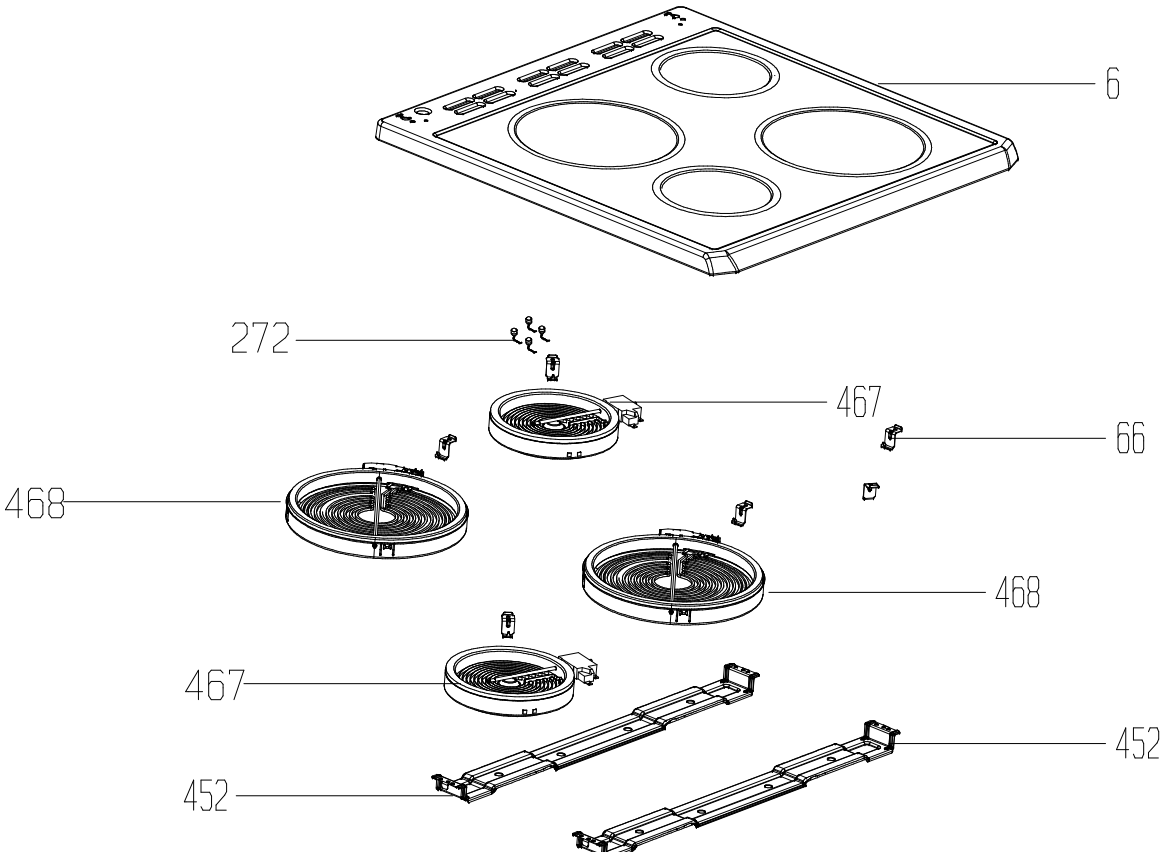
6
272
467
66
468
468
467
452
452

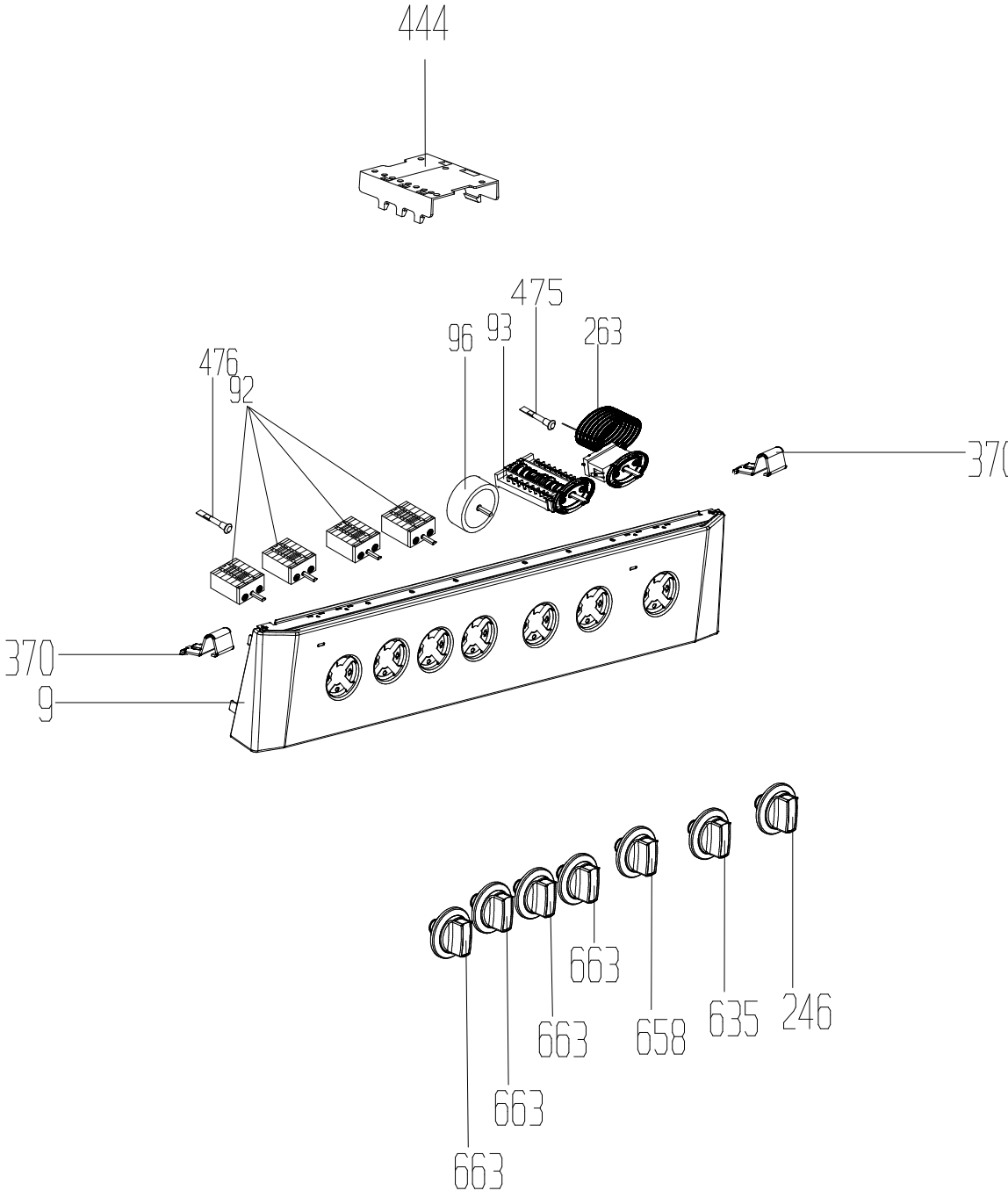
444
475
96
93
263
476
92
370
370
9
663
663
658
635
246
663
663

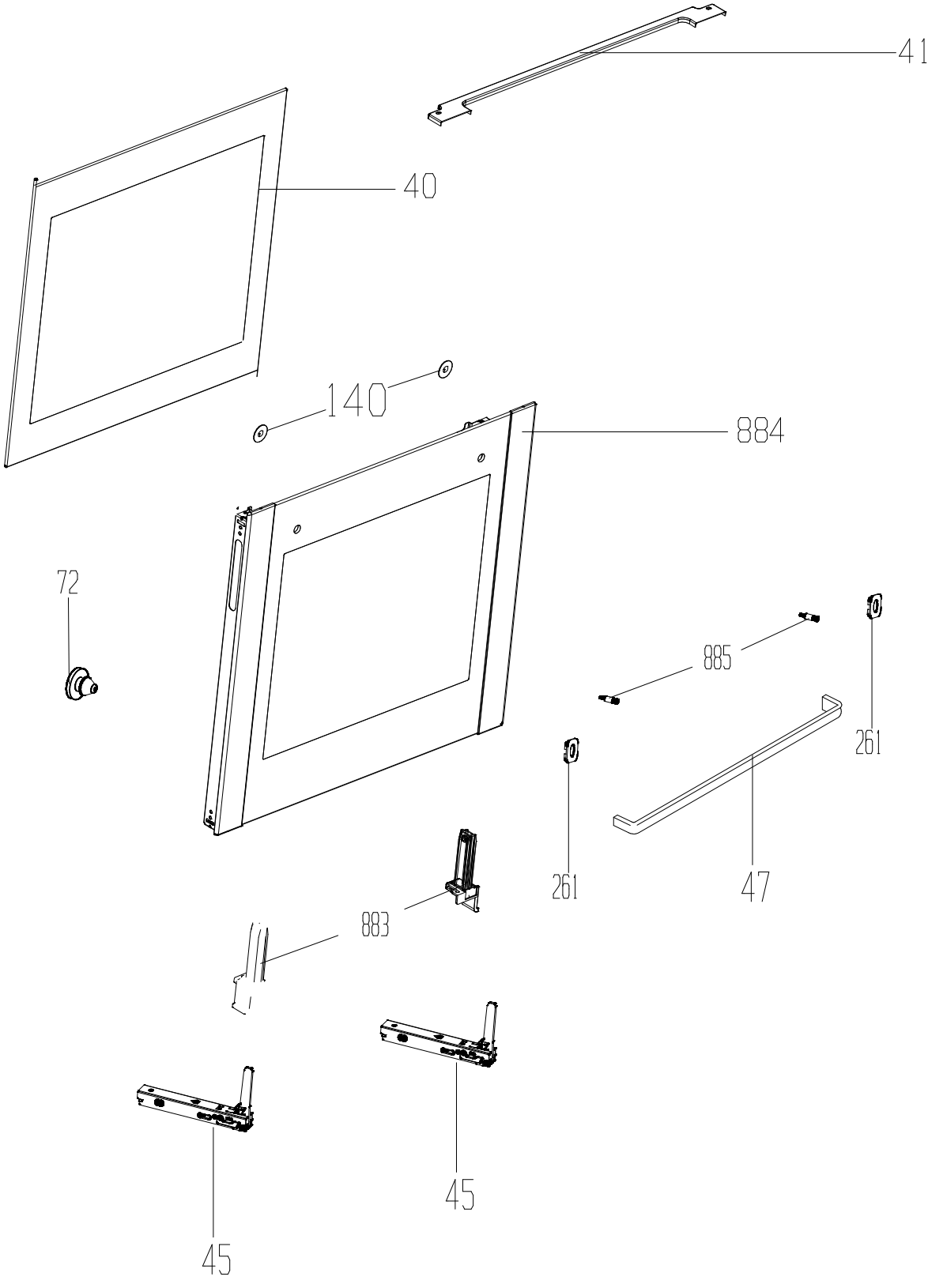
41
40
140
884
72
885
261
261
47
883
45
45

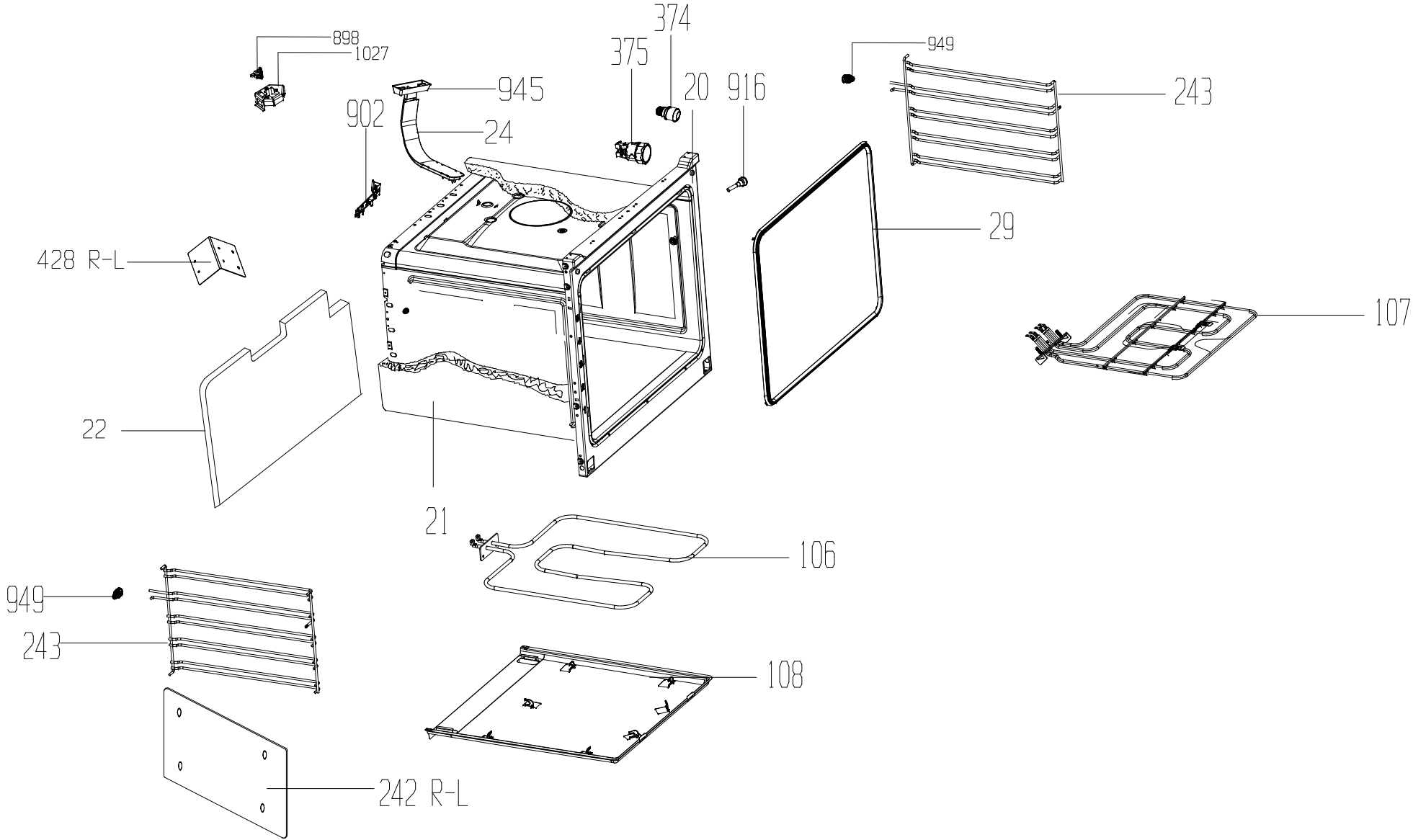
898
1027
945
902
24
375
374
20
916
949
243
29
428 R-L
107
22
21
106
949
243
108
242 R-L

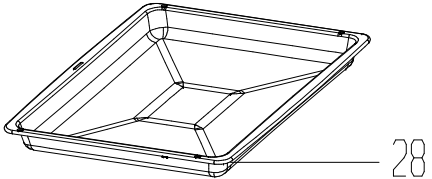
28

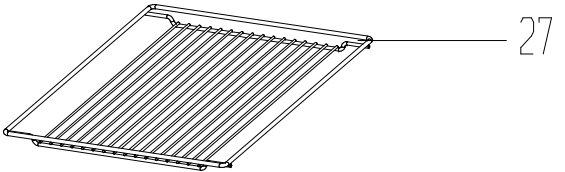
27

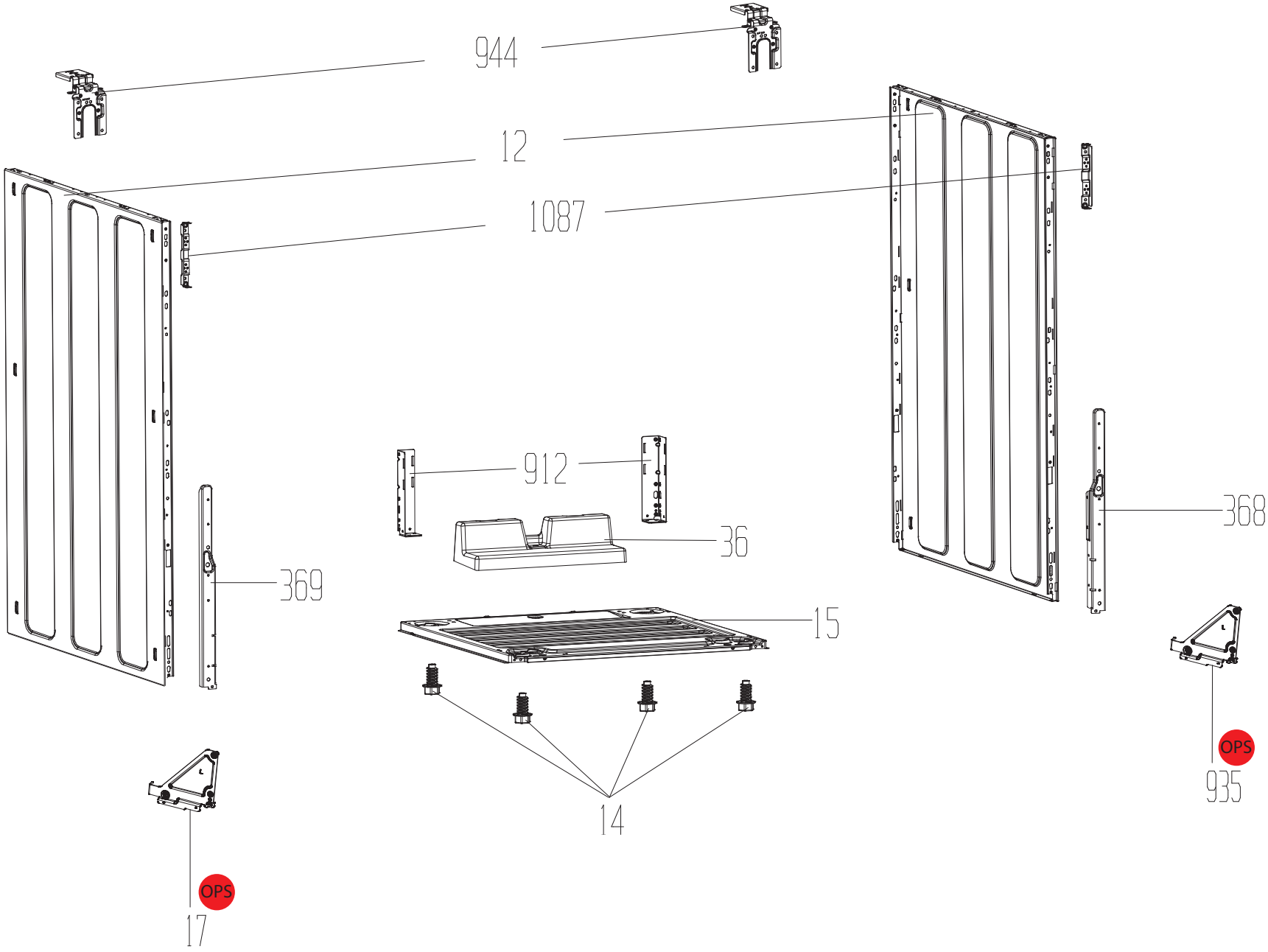
944
12
1087
912
36
369
368
15
14
OPS
935
OPS
17

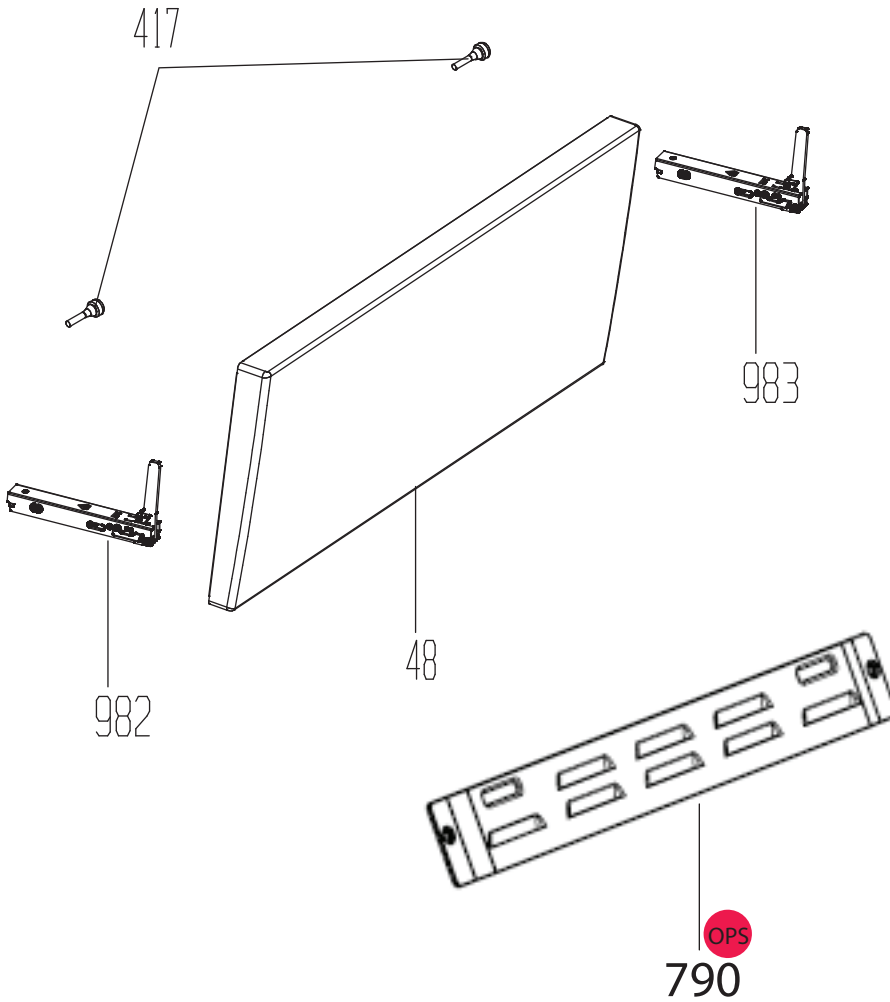
417
983
982
48
OPS
790

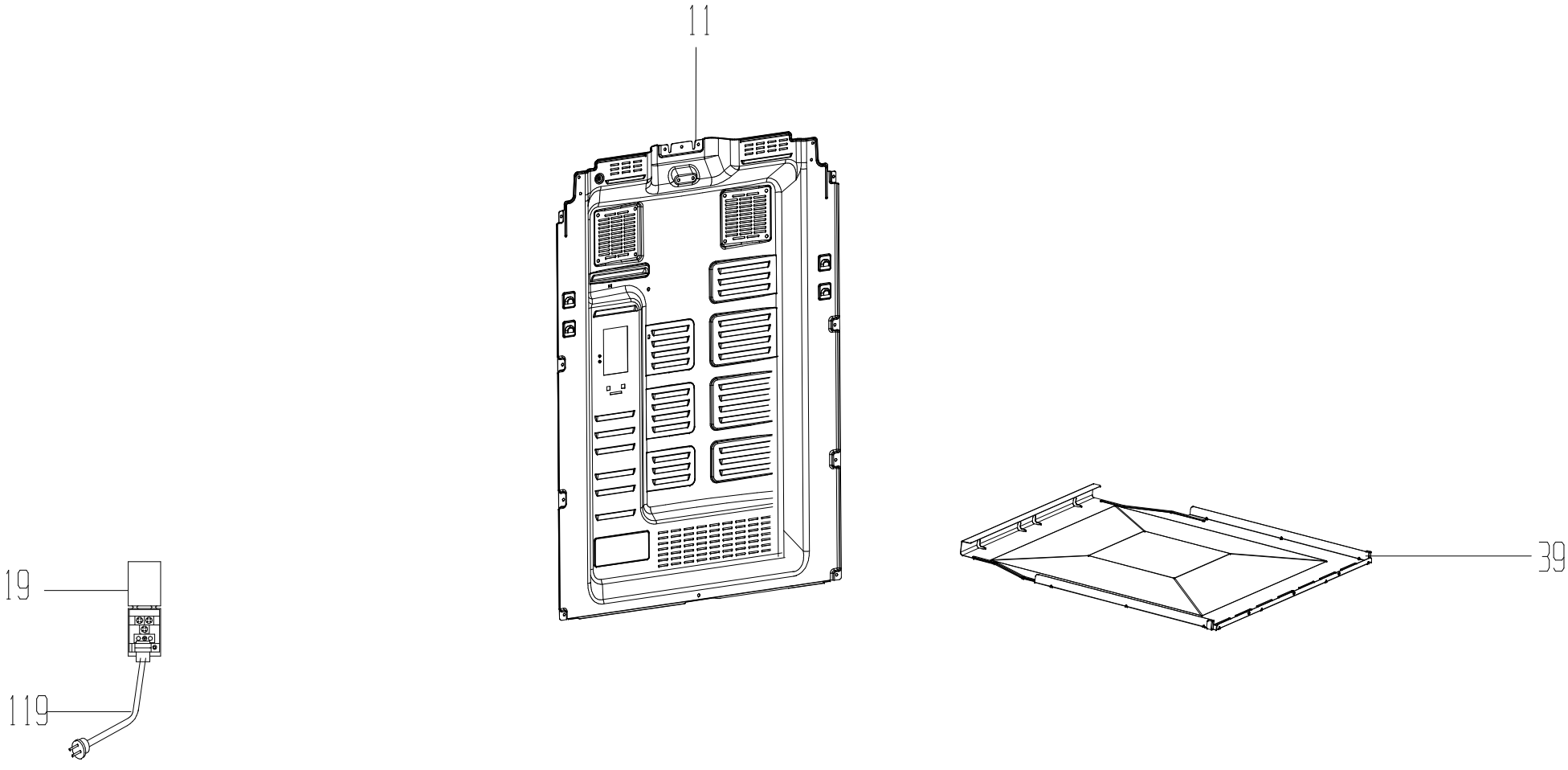
11
39
19
119